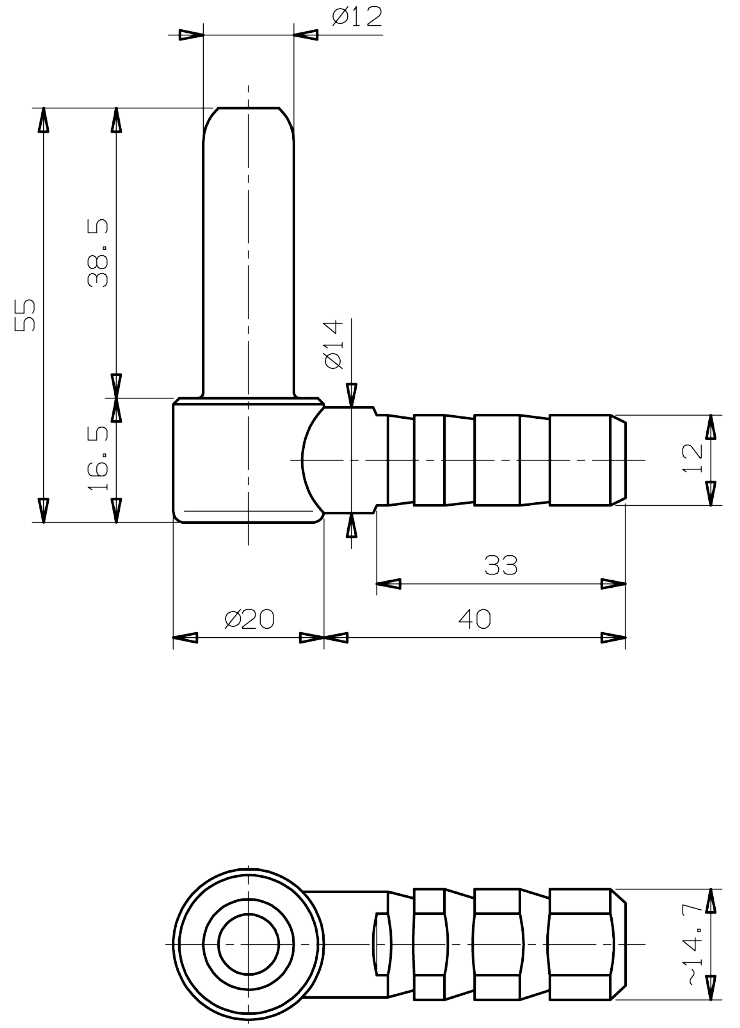

LE MODIFICHE INERENTI QUESTO DISEGNO VANNO RIPORTATE SOLO SU SISTEMA C.A.D.

MODIFICHE

17.07.09	Quota 16.5 era 16 - quota 38.5 era 39

Accoppiamento con.	Materiale - - Tmp.Rinv. HRC -	N° CICLO
Peso grezzo Kg. Peso finito Kg.	Diseg. 16.07.09 (DATA) Demis (FIRMA) Contr.	UFFICIO TECNICO
TOLLERANZE GENERALI PER SUPERFICI LAVORATE Interni ± Esterni ± Altre quote ±	SCALA - N. PEZZI	Denominazione CG Q55 200
	Per - Tipo File: cgq55200_38704	Rif.orig. -
		DISEGNO 38704/01

Questo disegno non puo essere trasmesso o riprodotto senza nostra autorizzazione scritta