Cassettone – F

Webcode
DQBRHA

Progettazione

Ingombro nel corpo mobile

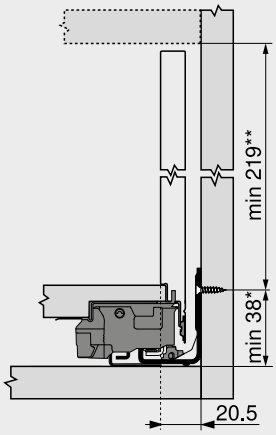

*	+1 mm in caso di montaggio della guida fianco prima di assemblare il corpo mobile
**	Incl. 2 mm regolazione dell'inclinazione

Quote di montaggio – frontale – da avvitare

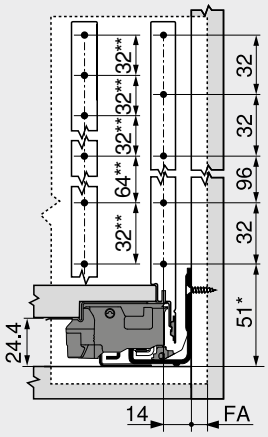

FA	Battuta frontale
*	+1 mm in caso di montaggio della guida fianco prima di assemblare il corpo mobile
**	Alternativa 4a

Misure di foratura – frontale – montaggio EXPANDO

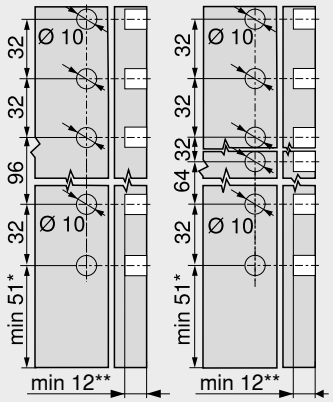

4	4a
*	+1 mm in caso di montaggio della guida fianco prima di assemblare il corpo mobile
**	Min. 6 mm per EXPANDO T

Quote di montaggio – schienale

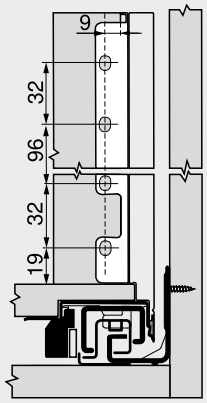

Distanza tra i fori – guide fianco

Guida fianco – 750 – 40 kg
Lunghezza nominale NL (mm)

400 | 450 | 500

550 | 600

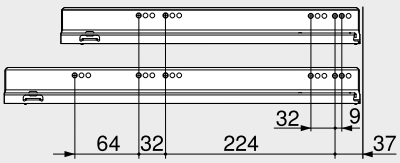

Taglio pezzi – pannelli in truciolare da 16 mm

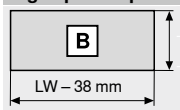

Schienale in legno
212 mm

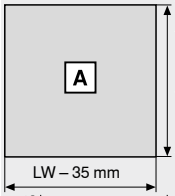

Fondo
Schienale in legno
NL – 10 mm
Schienale in acciaio
NL – 21 mm

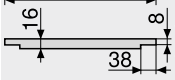

Quota scanalatura

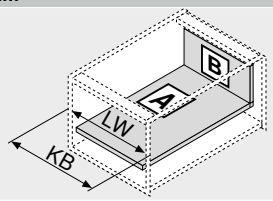

KB	Larghezza del corpo mobile
LW	Larghezza interna corpo
NL	Lunghezza nominale

Guida fianco – 753 – 70 kg
Lunghezza nominale NL (mm)

450

500 | 550 | 600

650

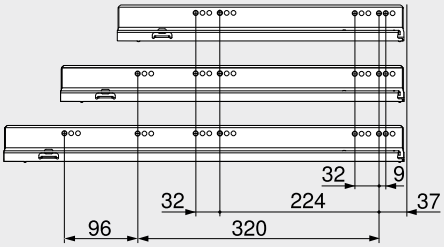

Profondità interna corpo mobile LT min. = lunghezza nominale NL + 3 mm

Misure di foratura – fondo cassetto

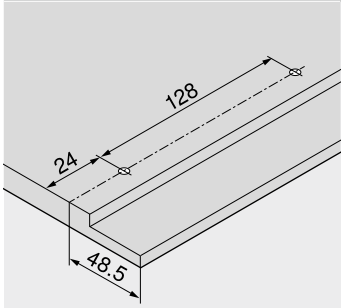

Consigli

Panoramica	191
myLEGRABOX	230
Sistema di fissaggio per frontali sottili – EXPANDO T	584
Suggerimenti per la lavorazione ed esclusione di responsabilità – EXPANDO T	585
SERVO-DRIVE per LEGRABOX | MERIVOBOX | TANDEMBOX	358
TIP-ON BLUMOTION per LEGRABOX	244
TIP-ON per LEGRABOX	250
AMBIA-LINE per LEGRABOX | MERIVOBOX	528
CABLOXX	582
Accessori	238
Fissaggio guide sui fianchi	242
E-SERVICES e attrezzi di lavorazione	590
Ulteriori informazioni tecn.	698

Montaggio, smontaggio e regolazione

Short-URL
www.blum.com/a310