Incontro Easy-Fix LT regolabile spessore 1,2 mm per Polaris 2XT, Revolution XT e Vitra - per porte a battente

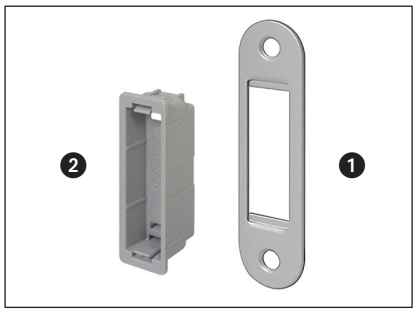

Descrizione

Incontro regolabile in acciaio e vaschetta di copertura del foro scrocco con profondità ridotta e aggancio frontale con clip per una facile estrazione senza la rimozione della piastra.
Registrabile in pressione fino a 1,5 mm mediante rotazione di 180° della vaschetta e con la rotazione della contropiastra si raggiungono 2,9 mm di regolazione totale.

Scelta ed utilizzo

Da abbinare a serratura Polaris 2XT, Revolution XT e Vitra su porte a battente, è possibile l'applicazione su porte a filo solo in abbinamento con Polaris 2XT, Revolution XT e Vitra.

Fissaggio

Per il fissaggio utilizzare due viti da 3,5x20 mm.

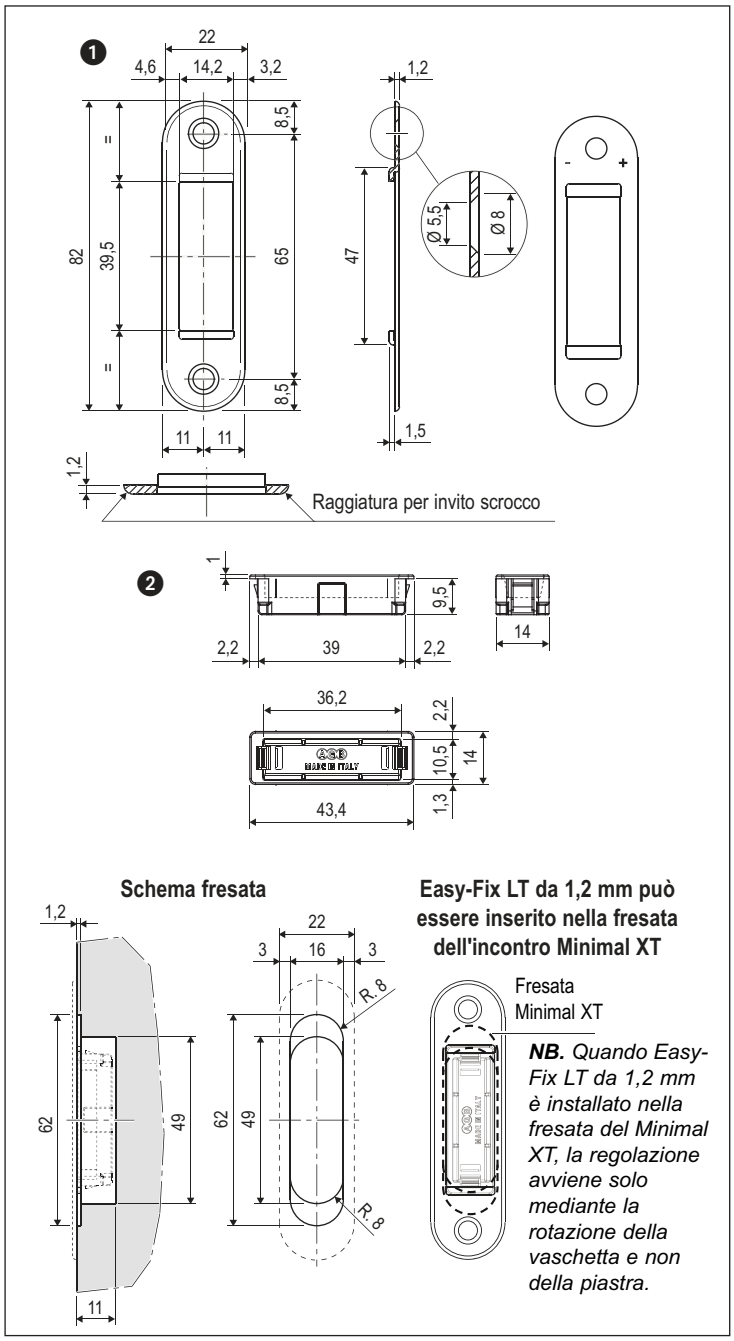

NB. *Quando Easy-Fix LT da 1,2 mm è installato nella fresata del Minimal XT, la regolazione avviene solo mediante la rotazione della vaschetta e non della piastra.*

Esempio di applicazione a filo con Polaris 2XT

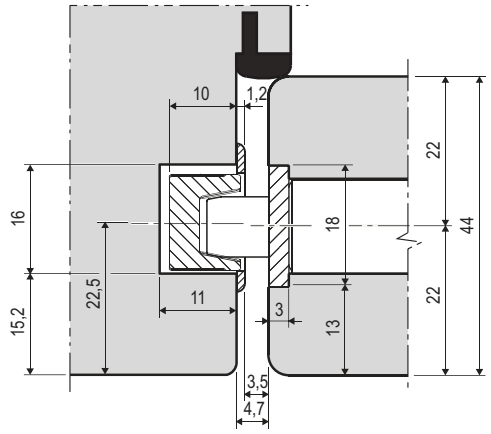

Esempio di applicazione a battente con Polaris 2XT

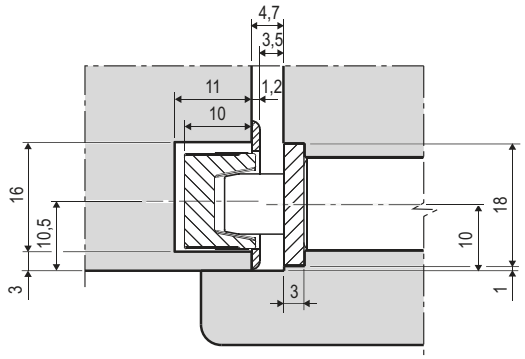

NB. *Possibilità di rimuovere la vaschetta Easy-Fix LT senza togliere le viti (BREVETTO AGB).*

Specifiche d'ordine

Rif.	Articolo	Materiale	Descrizione
1	B01402.96.XX	acciaio	incontro solo piastra
2	B02402.37.XX	plastica	vaschetta magnetica Easy-Fix LT per Polaris 2XT, Revolution XT e Vitra

NB. *Riferirsi al listino in vigore per verificare la disponibilità delle finiture.*