# Kit molla a gas, kit rallentatore serratura, sensori

| Articolo | Rif. | Descrizione | Utilizzo | Fissaggio |
|---|---|---|---|---|
| Kit molla a gas | ❶ | Cilindro a gas che agevola la manovra di apertura (sollevamento) dell'anta e rallenta il ritorno del maniglione. | Applicare nei fori predisposti nell'asta mobile e nel profilo in alluminio della serratura. Impiegare con ante di peso ≥ 200 Kg. | Viti in dotazione. ***NB.*** *Assemblare la molla a gas con serratura in posizione di apertura e molla distesa.* |
| Kit rallentatore serratura | ❷ | Cilindro a gas che rallenta il ritorno del maniglione in chiusura. | Applicare nei fori predisposti nell'asta mobile e nel profilo in alluminio della serratura. Impiegare con ante di peso < 200 Kg. | |
| Sensori | ❸ | Magnete e sensore reed per il controllo dell'apertura. | Applicare il magnete nel foro predisposto nell'asta mobile e il sensore nel foro da praticare nel profilo porta perni. | Ad incastro |
| Magnete | ❹ | Magnete a clip per serratura. | Applicare il magnete nel foro predisposto nell'asta mobile. | Con clip |

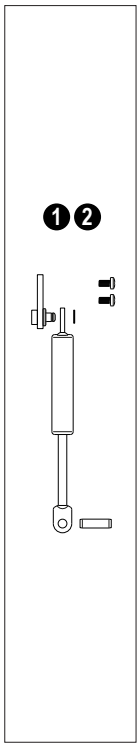


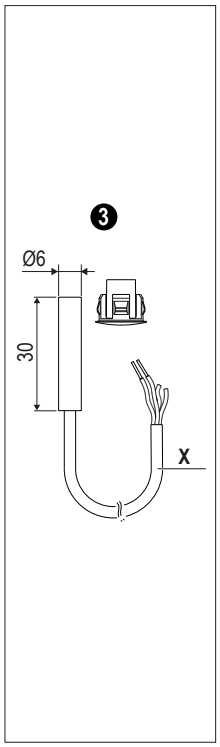


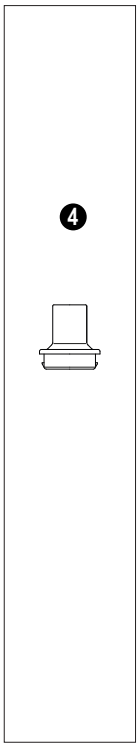


## Montaggio molla a gas

Fissare all'anta i carrelli e l'asta di collegamento.
Sbloccare i carrelli e portarli in posizione di apertura.
Assemblare la serratura (con molla a gas) in posizione di apertura.

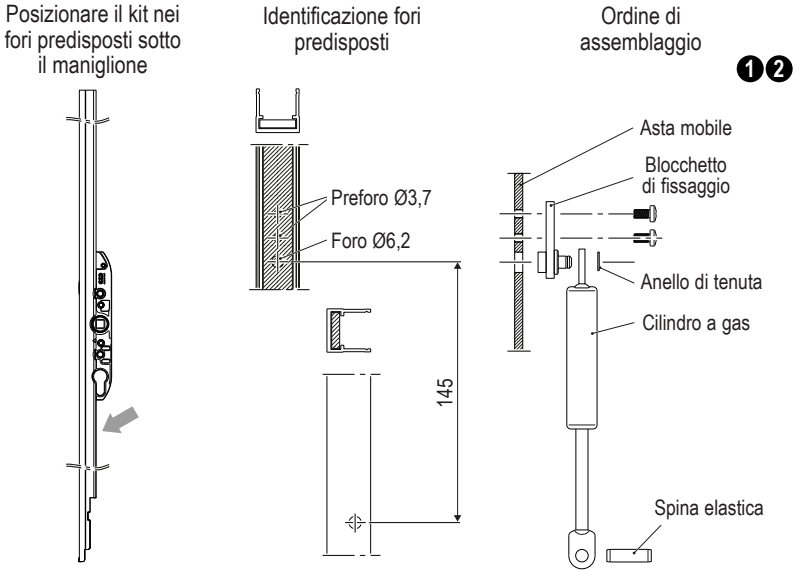


## Montaggio sensori reed

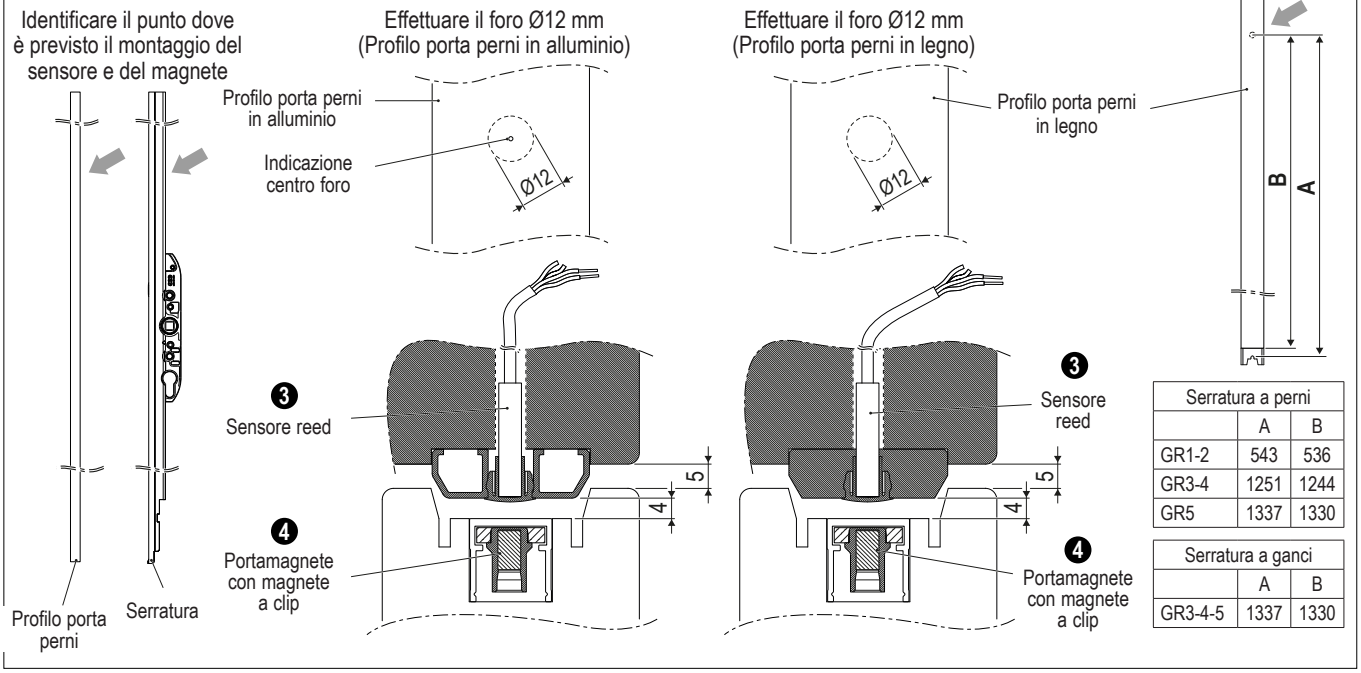


| Serratura a perni | A | B |
|---|---|---|
| GR1-2 | 543 | 536 |
| GR3-4 | 1251 | 1244 |
| GR5 | 1337 | 1330 |

| Serratura a ganci | A | B |
|---|---|---|
| GR3-4-5 | 1337 | 1330 |

| Rif. | Articolo | Codice articolo |
|---|---|---|
| ❶ | Kit molla a gas | GMG702.04.00 |
| ❷ | Kit rallentatore serratura | GMG704.04.00 |

| Rif. | Articolo | Codice articolo Grigio RAL 7035 | Codice articolo Nero | X |
|---|---|---|---|---|
| ❸ | Sensore + tappo | G05006.00.86 | G05006.00.93 | 6 metri |
| | | G05006.01.86 | G05006.01.93 | 20 metri |

| Rif. | Articolo | Codice articolo |
|---|---|---|
| ❹ | Magnete su clip | G05003.00.00 |