308 ◫ Z2 90 02

04 *
05
06
07
08
09
10
Hcm

+20mm
0mm

400 Kg

ABS | Fe | ZAMAK | CTBA

100
1200
* 200

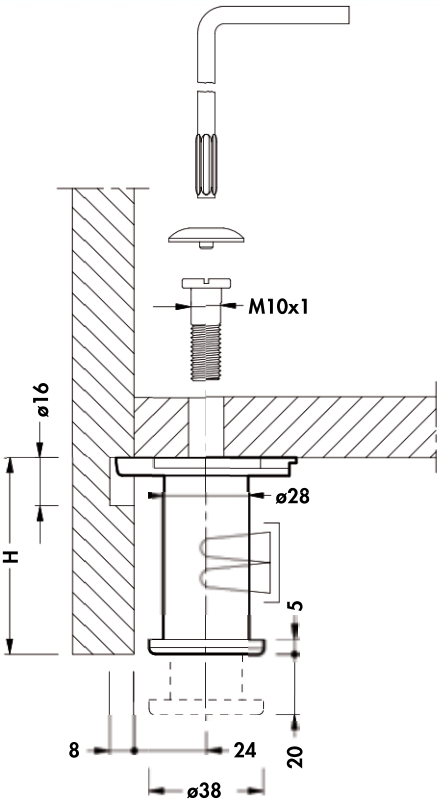

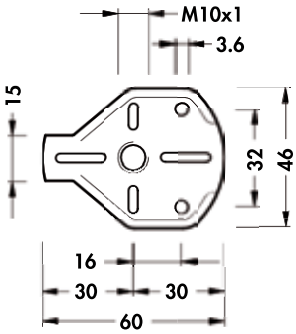

9 — 809 — 536-537

9 — 308 — 518

9 — 202 — 504 — H 7-10
203 — 505 — H 5-10
204 — 506 — H 7-10
225 — 508
226 — 509-510 — H 5-10
228 — 512 — H 5-10